К52-11

Конденсаторы оксидно - электролитические, объёмно - пористые, танталовые, герметизированные, полярные, постоянной ёмкости.

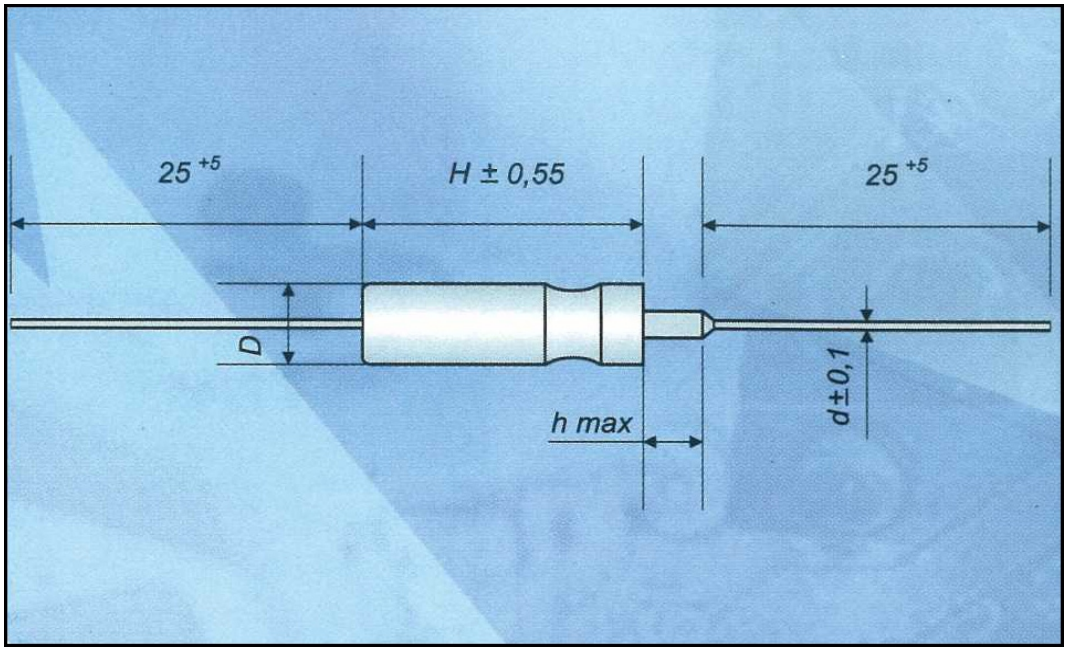

Применяются в цепях постоянного и пульсирующего токов и в импульсном режиме.

Номинальное напряжение, В	Номинальная емкость, Мкф	Размеры, мм				Масса, г, не более
		D	H	h_{max}	d	
6,3	150	4,8±0,375	18	6,5	0,6	3,5
	330	6±0,375	20	5		6,5
	680	7,5±0,45	22		0,8	10
16	100	4,8±0,375	18	6,5	0,6	3,5
	220	6±0,375	20	5		6,5
	470	7,5±0,45	22		0,8	10
25	68	4,8±0,375	18	6,5	0,6	3,5
	150	6±0,375	20	5		6,5
	330	7,5±0,45	22		0,8	10
32	47	4,8±0,375	18	6,5	0,6	3,5
	100	6±0,375	20	5		6,5
	220	7,5±0,45	22		0,8	10
50	33	4,8±0,375	18	6,5	0,6	3,5
	68	6±0,375	20	5		6,5
	150	7,5±0,45	22		0,8	10
63	22	4,8±0,375	18	6,5	0,6	3,5
	47	6±0,375	20	5		6,5
	100	7,5±0,45	22		0,8	10
100	15	4,8±0,375	18	6,5	0,6	3,5
	33	6±0,375	20	5		6,5
	68	7,5±0,45	22		0,8	10

Электрические характеристики.

Параметр	Значение
Допускаемое отклонение емкости, %	±10%; ±20%; ±30%
Тангенс угла потерь tgσ, % (50 Гц), не более	8 ... 30
Ток утечки, μA, не более	$0{,}002C_{ном}U_{ном}+1$
Полное сопротивление, Z, Ом, не более	1,5 ... 10

Устойчивость к внешним воздействующим факторам.

Интервал рабочих температур, °C	– 60 ... +125
Синусоидальная вибрация (при креплении за корпус)	
диапазон частот, Гц	1 ... 3000
ускорение, м/с$^{-2}$ (g)	2000 (200)
Атмосферное пониженное давление, Па (мм.рт.ст.)	133 10^{-6} (10^{-6})
Стойкость к воздействию соляного тумана, инея, росы	устойчив
Стойкость к воздействию специальных факторов	группа ЗУ

Требования по надёжности.

Минимальная наработка, ч:	
при температуре – 60 ... +85°C	5000
температуре – 60 ... +70°C	10000
температуре – 60 ... +70°C, $U \leqslant 0{,}6U_{ном}$	20000
температуре – 60 ... +55°C, $U = (0{,}2 \div 0{,}5)\ U_{ном}$	70000
Минимальный срок сохраняемости, лет	15

УКАЗАНИЯ ПО ПРИМЕНЕНИЮ И ЭКСПЛУАТАЦИИ

• При монтаже конденсаторов рекомендуется использовать припой марки ПОССу-61 (по ГОСТ 21930-76) и флюс, состоящий по массе из 25% канифоли (ГОСТ 19113-84) и 75% изопропилового (ГОСТ 9805-84) или этилового (ГОСТ 18300-87) спирта. Температура припоя (260±5) °С, время пайки — не более 4 с при расстоянии от корпуса конденсатора до места пайки вывода (узла сварки) — не менее 5 мм; пайку производить с применением теплоотвода в виде пинцета с медными губками шириной 3 мм;

• При монтаже конденсатора изгиб вывода производить на расстоянии не менее 2,5 мм от корпуса (узла сварки);

• Конструкция конденсатора допускает промывку в спирто-бензиновой смеси (1:1);

• Конденсаторы допускают работу при напряжении обратной полярности не более 1,5В, при этом время нахождения под напряжением обратной полярности не должно превышать 1000ч в пределах минимальной наработки;

• Конденсаторы допускается эксплуатировать при температуре +125°С при $U \leqslant 0{,}7U_{ном}$ в течение 1000 ч.

• Конденсаторы изготавливают по ОЖО 464.234ТУ и в соответствии с ОСТ В110026-84